一般財団法人 大阪府結核予防会

組　織　図
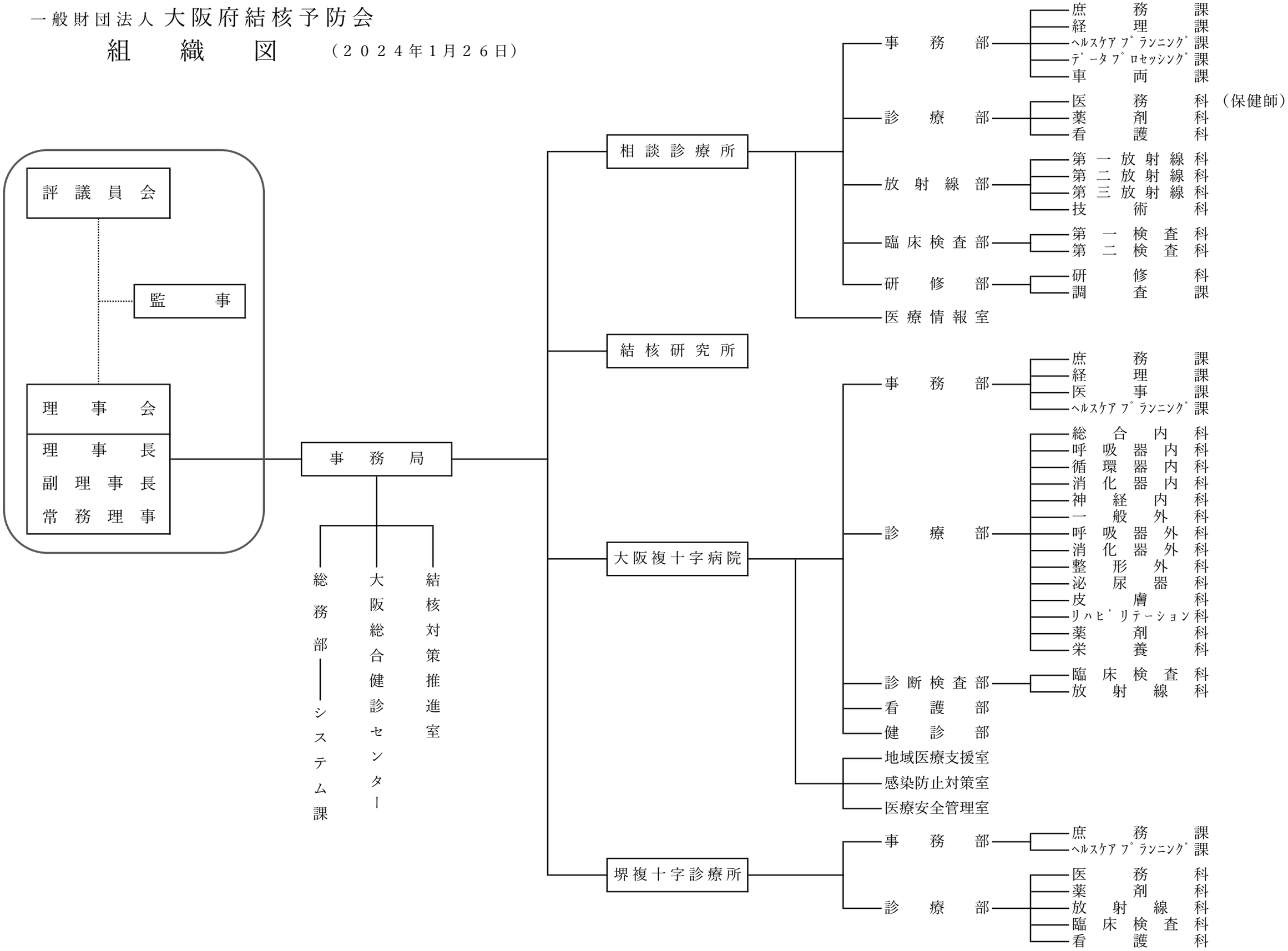
（２０２４年１月２６日）